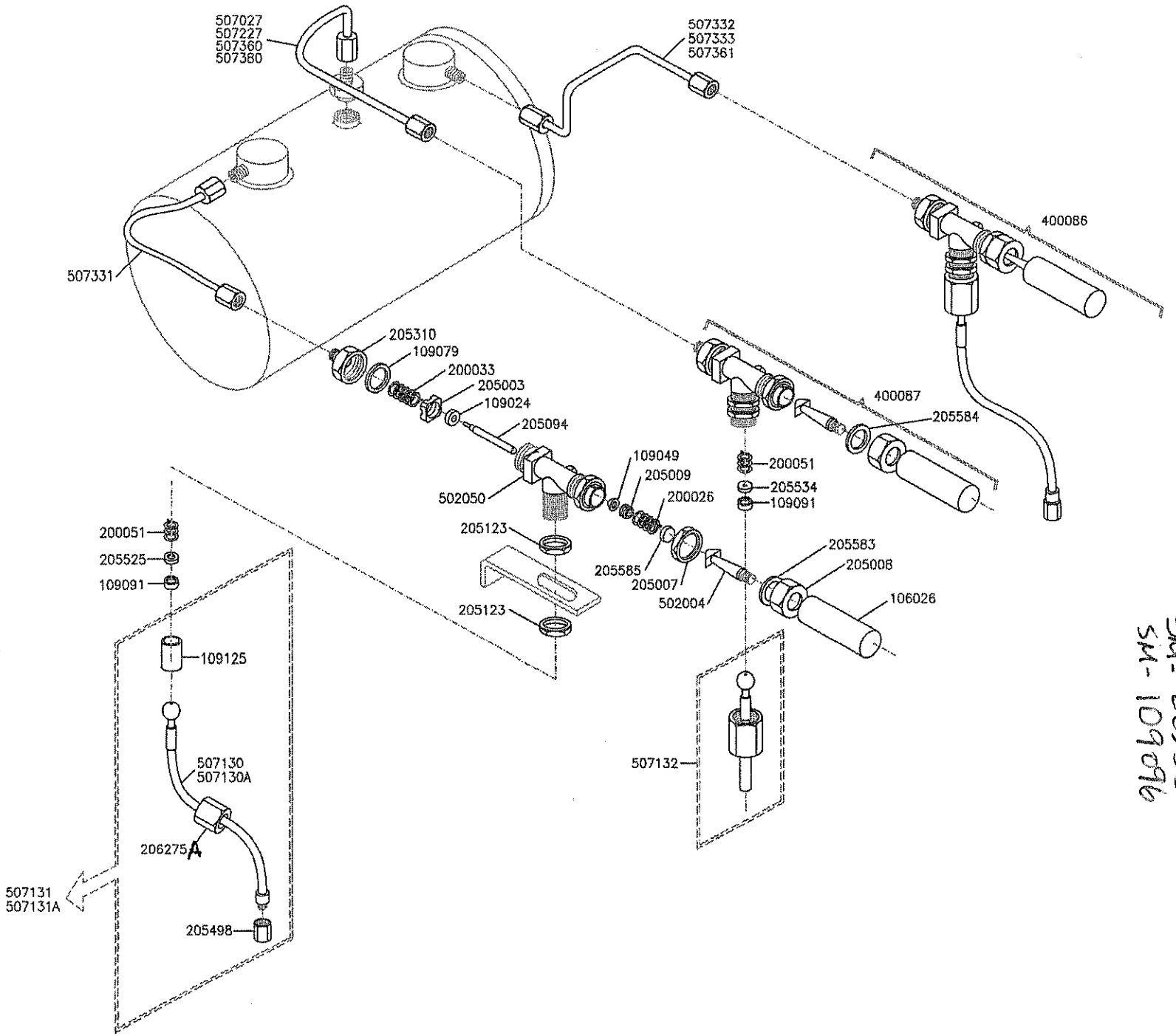

TO BYPASS HOT WATER VALVE
SM- 205382
SM- 109096

CODICE	DESCRIZIONE	DESCRIPTION
106026	Maniglia vapore-acqua	Steam-water handle
109024	Guarn. rub. vap.-pulsante alimentazione	Seal - steam valve/water inlet button
109049	Guarn. rub. vap.-pulsante alimentazione	Seal - steam valve/water intlet button
109079	Guarn. rub. vap.-pulsante alimentazione	Seal - steam valve/water inlet button
109091	Guarn. vaporizzatore rotante	Gasket
109125	Camicia snodo vapore	Steam articular sacket
200026	Molla rubinetto vapore gruppi FCS	Steam valve spring FCS groups
200033	Molla rubinetto vapore	Steam valve spring
200051	Molla puls. alim.gruppi FCS	Spring - water inlet button FCS
205003	Pistone portaguarn. puls. alim.	Seal holding piston
205007	Dado fissaggio vaporizzatore	Nut
205008	Dado nichelato vaporizzatore	Nut - nichel coated
205009	Ghiera premiguarn. vap.	Gasket pushing ring
205094	Perno inox vaporizzatore	Stainless steel pin
205123	Dado 18MB vaporizzatore	Nut 18MB
205310	Riduzione vaporizzatore	Ring
205498	Corpo inferiore ugello vapore	Steam pipe jet
205525	Rondella snodo vaporizzatore	Steam pipe washer
205534	Riduzione rubinetto acqua	Water valve ring
205583	Ranella sagomata inox	Stainless steel shaped washer
205584	Ranella piana inox	Stainless steel washer
205585	Scodellino inox	Spring driving bowl
206275	Dado + camicia teflon	Nut+teflon covering
400086	Rubinetto vapore snodo completo 85	Complete steam valve 85
400087	Rubinetto acqua snodo completo 85/95	Complete water valve 85/95
502004	Leva di comando vapore	Command lever
502050	Corpo vaporizzatore snodo	Steam valve body
507027	Tubo prelievo acqua 85-Practical	Drawing water pipe 85-Practical
507130	Tubo vapore snodato	Steam wand-articulated
507130A	Tubo vapore snodato U.S.A.	Steam wand-articulated U.S.A.
507131	Tubo vapore snodato completo	Complete steam wand-articulated
507131A	Tubo vapore snodato completo U.S.A	Complete steam wand-articulated U.S.A.
507132	Tubo acqua snodo completo	Complete water pipe
507227	Tubo prelievo acqua 85-2/3/4 gruppi	Drawing water pipe 85-2/3/4 gr.
507331	Tubo prelievo vapore sx 2/3/4 gruppi	Drawing steam pipe 2/3/4 gr.-left
507332	Tubo prelievo vapore dx 2 gruppi	Drawing steam pipe 2 gr.-right
507333	Tubo prelievo vapore dx 3/4 gruppi	Drawing steam pipe 3/4 gr. -right
507360	Tubo prelievo acqua F.C.S.-LEVA	Drawing water pipe F.C.S.- LEVA
507361	Tubo prelievo vapore dx F.C.S.-3 gr.	Drawing steam pipe - right F.C.S.-3 gr.
507380	Tubo prelievo acqua Preziosa-3 gr.	Drawing water pipe - Preziosa-3 gr.