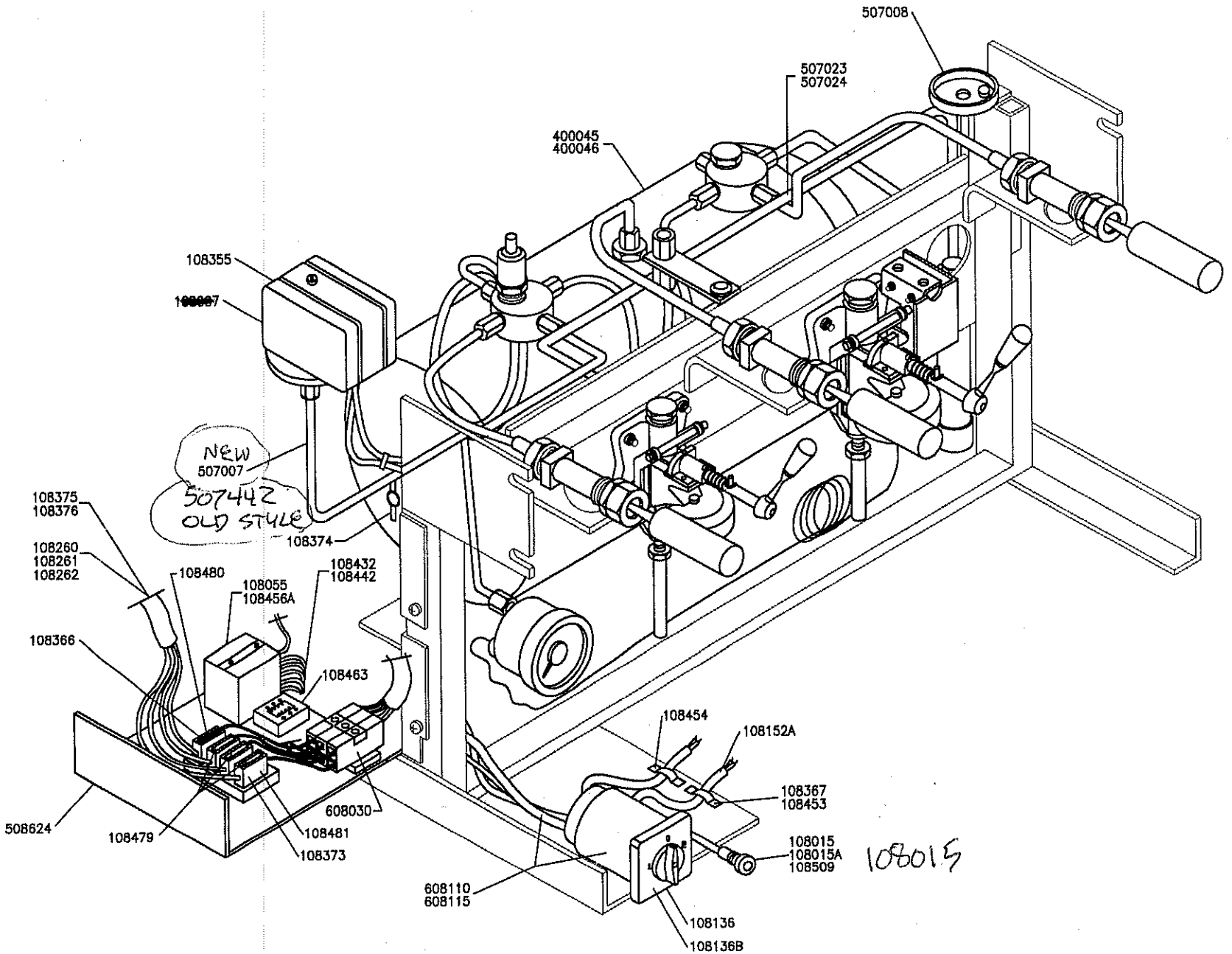
507008
507023
507024
400045
400046
108355
108007
NEW
507007
507442
OLD STYLE
108374
108375
108376
108260
108261
108262
108480
108055
108456A
108432
108442
108366
108463
108454
108152A
108367
108453
608030
508624
108479
108481
108373
108015
108015A
108509
108015
608110
608115
108136
108136B

SISTEMA IDRAULICO - F.C.S. -		HYDRAULIC SYSTEM - F.C.S. -
CODICE	DESCRIZIONE	DESCRIPTION
108007	Pressostato per 85	Pressure regulator 85
108015	Lampada spia	Pilot lamp
108015A	Lampada spia gen. 110 V ETL	General pilot lamp 110 V ETL
108055	Centralina per autolivello 230 V	Autofill trigger box 230 V
108136	Interruttore generale 85 ETL	General switch 85 ETL
108136B	Interruttore generale 32 Amp.	General switch 32 A
108152A	Discesa pompa 85/95	Pump cable 85/95
108260	Cablaggio 85-FCS-2 gruppi	Cabling 85-FCS-2 gr.
108261	Cablaggio 85-FCS-3 gruppi	Cabling 85-FCS-3 gr.
108262	Cablaggio 85-FCS-4 gruppi	Cabling 85-FCS-4 gr.
108355	Pressostato ETL	Pressure regulator ETL
108366	Fusibili per macchine ETL	Fuse ETL
108367	Connettori per ETL	Connector ETL
108373	Portafusibili per ETL	Fuse holder ETL
108374	Termostato ETL	Thermostat ETL
108375	Cablaggio 85-FCS-2 gruppi ETL	Cabling 85-FCS-2 gr. ETL
108376	Cablaggio 85-FCS-3 gruppi ETL	Cabling 85-FCS-3 gr. ETL
108432	Cablaggio autolivello 3/4 gruppi	Cabling- autofill 3/4 gr.
108442	Cablaggio autolivello 2 gruppi	Cabling- autofill 2 gr.
108453	Fermacavo cavo pompa	Fastener for pump cable
108454	Fermacavo cavo alimentazione	Fastener for feeding cable
108456A	Centralina per autolivello 110 V	Autofill trigger box 110 V
108463	Termostato di sicurezza	Security thermostat
108479	Fusibile a innesto da 0,5 Amp.	Clutch fuse 0,5 A
108480	Fusibile a innesto da 5 Amp.	Clutch fuse 5 A
108481	Portafusibili ad innesto	Clutch fuse holder
108509	Lampada spia con 230 V ETL	Pilot lamp 230 V ETL
400045	Caldaia 85-FCS-2 gruppi	Boiler 85-FCS-2 gr.
400046	Caldaia 85-FCS-3 gruppi	Boiler 85-FCS-3 gr.
507007	Tubo caldaia-press. 85/95-Practical/2/3/4gr.	Boiler tube-pressure regulator 85/95-Pract./2/3/4 gr.
507008	Tubo scarico condensa	Drain pipe
507023	Tubo valvola ritegno-controflangia FCS-2 gr.	Valve tube-counterflange FCS-2 gr.
507024	Tubo valvola ritegno-controflangia FCS-3 gr.	Valve tube-counterflange FCS-3 gr.
508624	Box sost. imp. elett. 85/95	Wiring box support
608030	Morsettiera componibile	Terminal block
608110	Cablaggio int. generale 32 Amp. 2/3/4 gr.	Cabling-general switch 32A 2/3/4 gr.
608115	Cablaggio int. generale 32 Amp. 95 ETL	Cabling-general switch 32A 95 ETL